Wyprodukowano w EU / Germany

Symbol	**Polaryzacja**	**Funkcja**
IPS40 N40PCOL/PG13	PNP	NO+NC
IPS40 N40NCOL/PG13	NPN	NO+NC

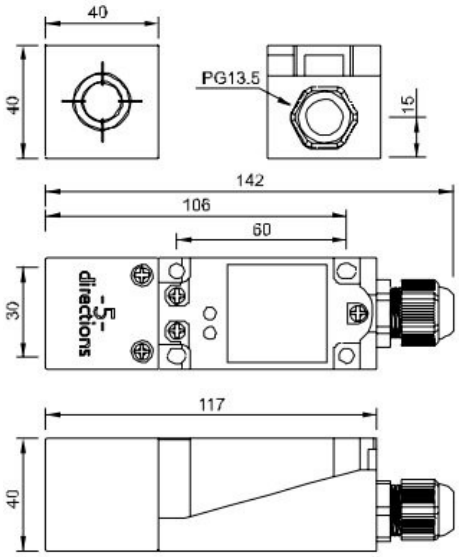

Strefa działania	40 mm
Montaż	Niezabudowany
Zasilanie	10...30 VDC
Prąd obciążenia	200 mA
Powtarzalność	1%
Temperatura	-25 ... 75 °C
Stopień ochrony	IP 67
Materiał obudowy	PBT
Materiał czoła	PBT, 5 położeń
Podłączenie	PG13
Częstotliwość	120 Hz

Gwarancja 25 miesięcy