efector200

ifm electronic

Artykuł niedostępny w sprzedaży - wpis archiwalny

Czujniki optyczne

Artykuł alternatywny: O5E500

Przy doborze urządzenia alternatywnego prosimy zwrócić uwagę na różne dane techniczne!

OL5017

OLE-FPKG/US
Bramka świetlna
Prostopadłościan plastikowy
Gniazdo i wtyk

Wyjście diagnostyczne
odbiornik

Zasięg działania 25m

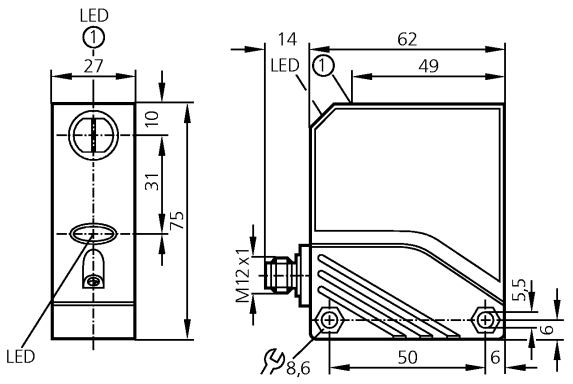

1: przycisk

CE

Wykonanie elektryczne Wyjście		DC PNP światło-włącz / ciemno-włącz programowalne
Napięcie zasilania	[V]	10...36 DC
Prąd znamionowy		
Wyjście przełączające	[mA]	200 (...50 °C) / 100 (...80 °C)
Wyjście diagnostyczne	[mA]	10
Zabezpieczenie przed zwarciem		impulsowe
Ochrona przed odwrotną polaryzacją		tak
Zabezpieczenie nadnapięciowe		tak
Spadek napięcia		
Wyjście przełączające	[V]	< 2,5
Wyjście diagnostyczne	[V]	< 3,5
Pobór prądu	[mA]	< 30
Częstotliwość przełączania	[Hz]	500
Rodzaj światła		podczerwień 880 nm
Temperatura otoczenia	[°C]	-25...80
Stopień ochrony		IP 67, II
EMC		EN 60947-5-2 EN 55011: klasa B
Materiał obudowy		PA; PBT
Materiał soczewki		PMMA
Wyświetlanie funkcji		
Stan wyjścia	LED	żółty
Praca	LED	zielony
Funkcja	LED	czerwony
Połączenie elektryczne		Konektor M12

Schemat połączeń

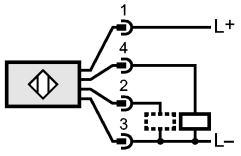

2: Funkcja autodiagnostyki

OL5017

Wykres funkcji wzmocnienia

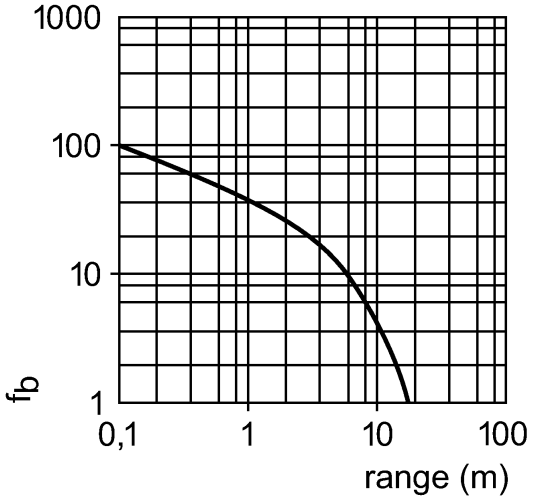

Artykuł alternatywny: O5E500

Przy doborze urządzenia alternatywnego prosimy zwrócić uwagę na różne dane techniczne!

Artykuł niedostępny w sprzedaży - wpis archiwalny

Casp System Sp. Z o.o., Puszkina 2, 43-603 Jaworzno, Polska, www.casp.pl, e-mail: biuro@casp.pl, tel/fax: +48 32 614 09 17