efector200

ifm electronic

Czujniki optyczne

OL5025

OLTLFNKG/US
Czujnik dyfuzyjny
Prostopadłościan plastikowy
Gniazdo i wtyk

Wyjście diagnostyczne
Widzialne światło laserowe, klasa ochrony 2

Zasięg 1...150mm
(Zasięg dla białego papieru 200 x 200 mm, 90 % reemisji)
nastawialny

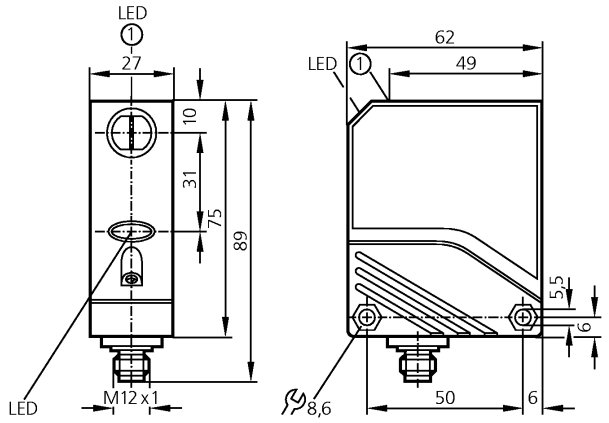

1: przycisk

CE

Wykonanie elektryczne Wyjście	DC NPN światło-włącz / ciemno-włącz programowalne
Detekcja małych obiektów [Ø in mm]	**)
Średnica wiązki światła [mm]	0,1 (Zasięg 50 mm)
Napięcie zasilania [V]	10...30 DC
Prąd znamionowy Wyjście przełączające [mA] Wyjście diagnostyczne [mA]	 200 10
Zabezpieczenie przed zwarciem	impulsowe
Ochrona przed odwrotną polaryzacją	tak
Zabezpieczenie przed przeciążeniem	tak
Spadek napięcia Wyjście przełączające [V] Wyjście diagnostyczne [V]	 < 2,5 < 3,5
Pobór prądu [mA]	< 30 *)
Częstotliwość przełączania [Hz]	500
Rodzaj światła	Światło czerwone 675 nm
Typowa długość życia [h]	50000
Temperatura otoczenia [°C]	-10...50
Stopień ochrony	IP 67, II
EMC	EN 60947-5-2 EN 55011: klasa B
Materiał obudowy	PBT
Materiał soczewki	PMMA
Wyświetlanie funkcji	
Stan wyjścia LED	żółty
Praca LED	zielony
Funkcja LED	czerwony
Połączenie elektryczne	Konektor M12
Uwagi	*) Praca; (< 50 mA tryb ustawiania)

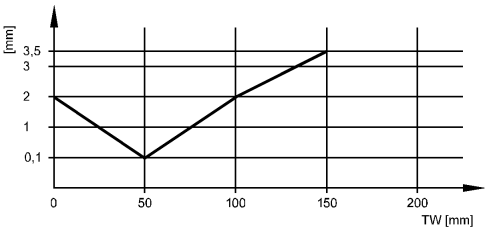

**)

OL5025

Schemat połączeń

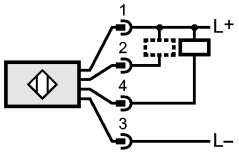

2: Funkcja autodiagnostyki

Wykres funkcji wzmocnienia

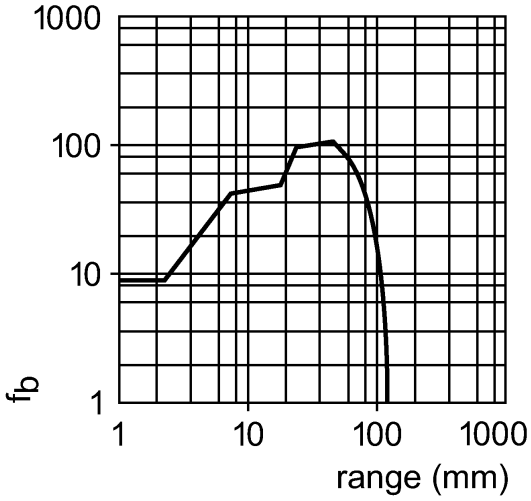

Casp System Sp. Z o.o., Puszkina 2, 43-603 Jaworzno, Polska, www.casp.pl, e-mail: biuro@casp.pl, tel/fax: +48 32 614 09 17