efector200

ifm electronic

Czujniki optyczne

OJ5158

OJHLFPKG/SO/AS
Czujnik dyfuzyjny
Prostopadłościan plastikowy
Gniazdo i wtyk

Elektroniczna blokada
zewnętrzna funkcja teach
Tłumienie tła
Laserowy czujnik dyfuzyjny
Sichtbares Laserlicht,
LASER KLASSE 1
soczewki z boku

Zasięg 7...150mm
(Zasięg dla białego papieru 200 x 200 mm, 90 % reemisji)
nastawialny

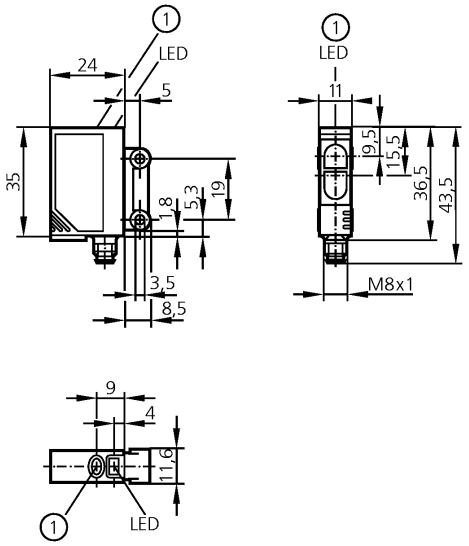

1: przycisk

Odbiornik w górnej soczewce, Nadajnik w dolnej soczewce

CE

Wykonanie elektryczne Wyjście	DC PNP światło-włącz / ciemno-włącz programowalne
Detekcja małych obiektów [Ø in mm]	0,8
Średnica wiązki światła [mm]	0,8
Napięcie zasilania [V]	10...30 DC
Prąd znamionowy [mA]	200
Zabezpieczenie przed zwarciem	impulsowe
Ochrona przed odwrotną polaryzacją	tak
Zabezpieczenie przed przeciążeniem	tak
Spadek napięcia [V]	< 2,5
Pobór prądu [mA]	13
Częstotliwość przełączania [Hz]	1000
Rodzaj światła	Światło czerwone 650 nm
Typowa długość życia [h]	50000
Temperatura otoczenia [°C]	-10...60
Stopień ochrony	IP 67, II
EMC	EN 60947-5-2
Materiał obudowy	obudowa: ABS; okno LED: SEPS; przycisk: SEPS
Materiał soczewki	PMMA
Wyświetlanie funkcji	
Stan wyjścia LED	żółty
Praca LED	zielony
Połączenie elektryczne	Konektor M8
Uwagi	światło laserowe Urządzenie laserowe klasy 1 IEC 60825-1 : 2007 entspricht 21 CFR Part 1040 mit Ausnahme der Abweichungen in Übereinstimmung mit der Laser Notice Nr. 50, Juni 2007 Napięcie eksplatacji "supply class 2" zgodnie z cULus
Akcesoria (w komplecie)	2 śruby montażowe, 2 podkładki sprężyste, 2 nakrętki

OJ5158

Schemat połączeń

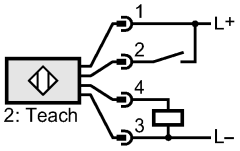

Wykres dokładności

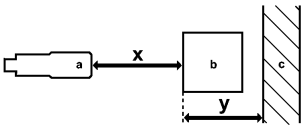

a: czujnik
b: obiekt
c: tło
x: odległość czujnik / obiekt
y: min. odległość obiekt / tło

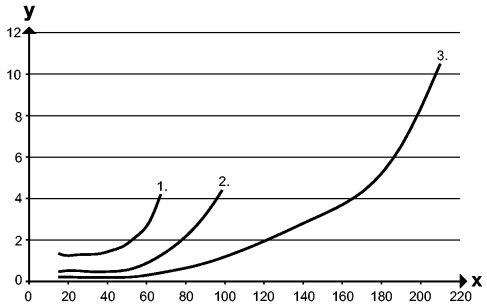

Wartości w [mm]
1 = czarny obiekt (6 % remisji), białe tło (90 % remisji)
2 = szary obiekt (18 % remisji), białe tło (90 % remisji)
3 = biały obiekt (90 % remisji), białe tło (90 % remisji)

Casp System Sp. Z o.o., Puszkina 2, 43-603 Jaworzno, Polska, www.casp.pl, e-mail: biuro@casp.pl, tel/fax: +48 32 614 09 17