efector200

ifm electronic

Czujniki optyczne

zamieniony przez: O5H201

OL5030

OLB-FNKG/US
Czujnik dyfuzyjny
Prostopadłościan plastikowy
Gniazdo i wtyk

Wyjście diagnostyczne
Wiązka skupiona

Zasięg 1...800mm
(Zasięg dla białego papieru 200 x 200 mm, 90 % reemisji)
nastawialny

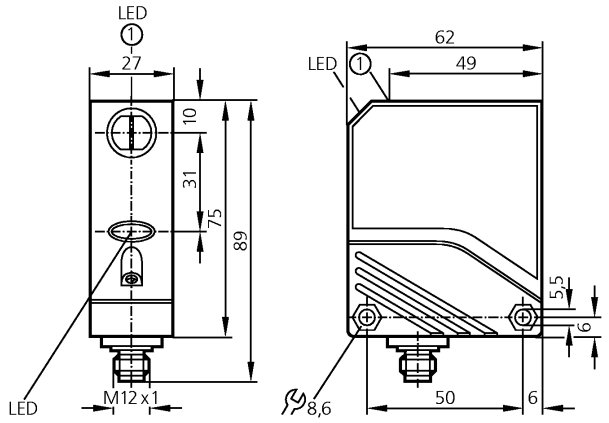

1: przycisk

CE

Wykonanie elektryczne Wyjście		DC NPN światło-włącz / ciemno-włącz programowalne
Średnica wiązki światła	[mm]	< 80 (dla maksymalnego zasięgu)
Napięcie zasilania	[V]	10...36 DC
Prąd znamionowy		
Wyjście przełączające	[mA]	200 (...50 °C) / 100 (...80 °C)
Wyjście diagnostyczne	[mA]	10
Zabezpieczenie przed zwarciem		impulsowe
Ochrona przed odwrotną polaryzacją		tak
Zabezpieczenie przed przeciążeniem		tak
Spadek napięcia		
Wyjście przełączające	[V]	< 2,5
Wyjście diagnostyczne	[V]	< 3,5
Pobór prądu	[mA]	< 37
Częstotliwość przełączania	[Hz]	500
Rodzaj światła		podczerwień 880 nm
Temperatura otoczenia	[°C]	-25...80
Stopień ochrony		IP 67, II
EMC		EN 60947-5-2 EN 55011: klasa B
Materiał obudowy		PA; PBT
Materiał soczewki		PMMA
Wyświetlanie funkcji		
Stan wyjścia	LED	żółty
Praca	LED	zielony
Funkcja	LED	czerwony
Połączenie elektryczne		Konektor M12

Schemat połączeń

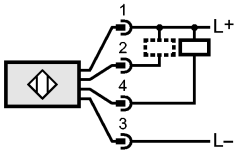

2: Funkcja autodiagnostyki

OL5030

Wykres funkcji wzmocnienia

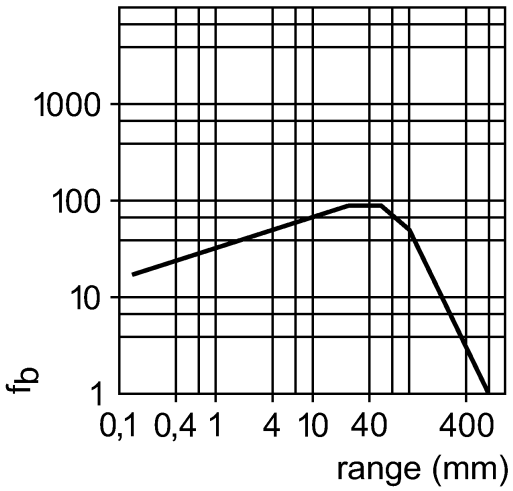

zamieniony przez: O5H201

Casp System Sp. Z o.o., Puszkina 2, 43-603 Jaworzno, Polska, www.casp.pl, e-mail: biuro@casp.pl, tel/fax: +48 32 614 09 17