efector200 ifm electronic

Artykuł niedostępny w sprzedaży - wpis archiwalny

Czujniki optyczne

Artykuł alternatywny: O5H500

Przy doborze urządzenia alternatywnego prosimy zwrócić uwagę na różne dane techniczne!

OL5028

OLB-FPKG/US
Czujnik dyfuzyjny
Prostopadłościan plastikowy
Gniazdo i wtyk

Wyjście diagnostyczne
Wiązka skupiona

Zasięg 1...800mm
(Zasięg dla białego papieru 200 x 200 mm, 90 % reemisji)
nastawialny

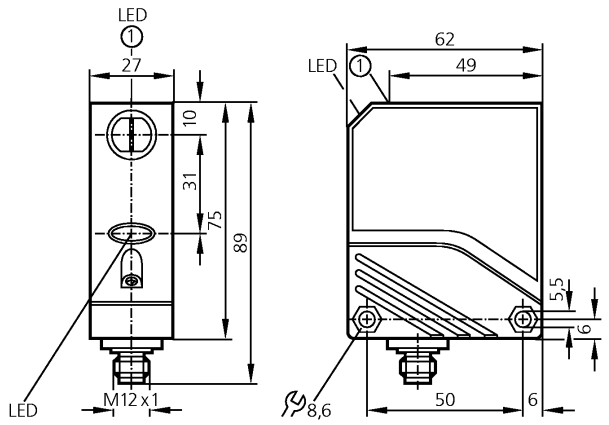

1: przycisk

CE

Wykonanie elektryczne Wyjście		DC PNP światło-włącz / ciemno-włącz programowalne
Średnica wiązki światła	[mm]	< 80 (dla maksymalnego zasięgu)
Napięcie zasilania	[V]	10...36 DC
Prąd znamionowy Wyjście przełączające Wyjście diagnostyczne	 [mA] [mA]	 200 (...50 °C) / 100 (...80 °C) 10
Zabezpieczenie przed zwarciem		impulsowe
Ochrona przed odwrotną polaryzacją		tak
Zabezpieczenie przed przeciążeniem		tak
Spadek napięcia Wyjście przełączające Wyjście diagnostyczne	 [V] [V]	 < 2,5 < 3,5
Pobór prądu	[mA]	< 37
Częstotliwość przełączania	[Hz]	500
Rodzaj światła		podczerwień 880 nm
Temperatura otoczenia	[°C]	-25...80
Stopień ochrony		IP 67, II
EMC		EN 60947-5-2 EN 55011: klasa B
Materiał obudowy		PA; PBT
Materiał soczewki		PMMA
Wyświetlanie funkcji		
Stan wyjścia	LED	żółty
Praca	LED	zielony
Funkcja	LED	czerwony
Połączenie elektryczne		Konektor M12

OL5028

Schemat połączeń

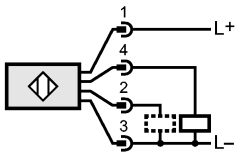

2: Funkcja autodiagnostyki

Wykres funkcji wzmocnienia

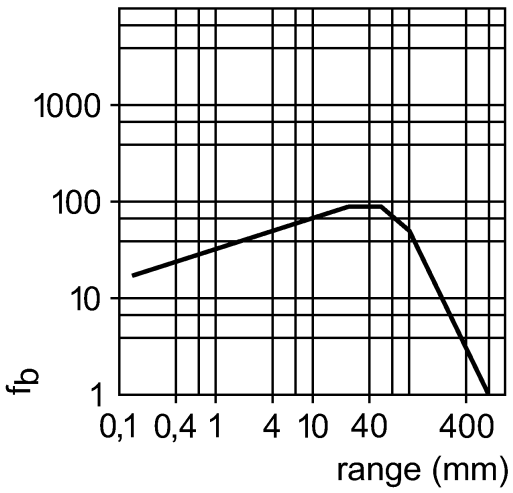

Artykuł alternatywny: O5H500

Przy doborze urządzenia alternatywnego prosimy zwrócić uwagę na różne dane techniczne!

Artykuł niedostępny w sprzedaży - wpis archiwalny

Casp System Sp. Z o.o., Puszkina 2, 43-603 Jaworzno, Polska, www.casp.pl, e-mail: biuro@casp.pl, tel/fax: +48 32 614 09 17