efector200

ifm electronic

Czujniki optyczne

OJ5086

OJPGFPKG/SO/AS
Czujnik refleksyjny
Prostopadłościan plastikowy
Gniazdo i wtyk

Wykrywanie szkła i folii
Filtr polaryzacyjny
Elektroniczna blokada
zewnętrzna funkcja teach
soczewki z boku

Zasięg działania 0,2 ... 1,5m
(Odbłyśnik 50 x 50 mm (E20722))
nastawialny

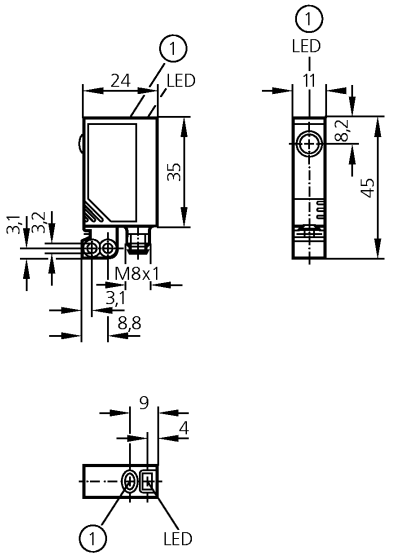

1: przycisk

CE c UL us LISTED

Wykonanie elektryczne	DC PNP
Wyjście	światło-włącz / ciemno-włącz programowalne
Zasięg odnośnie do odbłyśnika pryzmatycznego [m]	E20722 0,2...1,5 E20991 0,15...0,4 E20992 0,15...0,3
Średnica wiązki światła [mm]	64 (dla maksymalnego zasięgu)
Napięcie zasilania [V]	10...30 DC
Prąd znamionowy [mA]	200
Zabezpieczenie przed zwarciem	impulsowe
Ochrona przed odwrotną polaryzacją	tak
Zabezpieczenie przed przeciążeniem	tak
Spadek napięcia [V]	< 2,5
Pobór prądu [mA]	< 22
Częstotliwość przełączania [Hz]	2000
Rodzaj światła	Światło czerwone 660 nm
Temperatura otoczenia [°C]	0...60
Stopień ochrony	IP 67, II
EMC	EN 60947-5-2
Materiał obudowy	obudowa: ABS; element mocujący: cynk odlewany ciśnieniowo; okno LED: SEPS; przycisk: SEPS
Materiał soczewki	szkło
Wyświetlanie funkcji	
Stan wyjścia LED	żółty
Praca LED	zielony
Funkcja LED	czerwony
Połączenie elektryczne	Konektor M8
Uwagi	Napięcie eksplatacji "supply class 2" zgodnie z cULus
Akcesoria (w komplecie)	Zacisk montażowy, E20964, 2 śruby montażowe, M3 x 16, 2 podkładki sprężyste, 2 nakrętki

OJ5086

Schemat połączeń

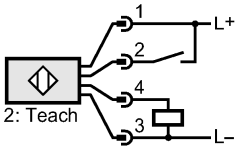

Wykres funkcji wzmocnienia

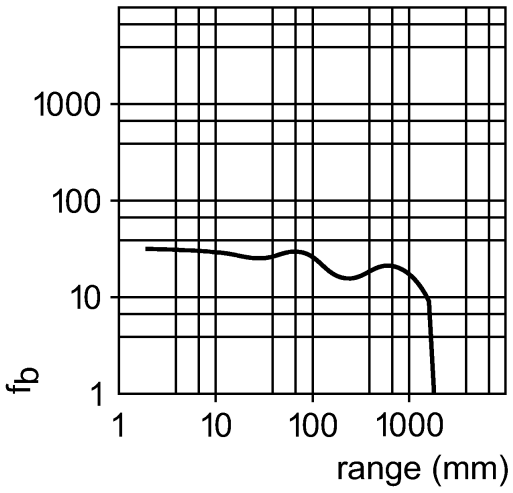

Casp System Sp. Z o.o., Puszkina 2, 43-603 Jaworzno, Polska, www.casp.pl, e-mail: biuro@casp.pl, tel/fax: +48 32 614 09 17