efector200

ifm electronic

Czujniki optyczne

OJ5062

OJP-FPKG/FO/0,15M/US
Czujnik refleksyjny
Prostopadłościan plastikowy
Przewód z wtykiem

Filtr polaryzacyjny
Elektroniczna blokada
zewnętrzna funkcja teach
soczewki od frontu

Zasięg działania 0 ... 2m
(Odbłyśnik Ø 80 (E20005))
nastawialny

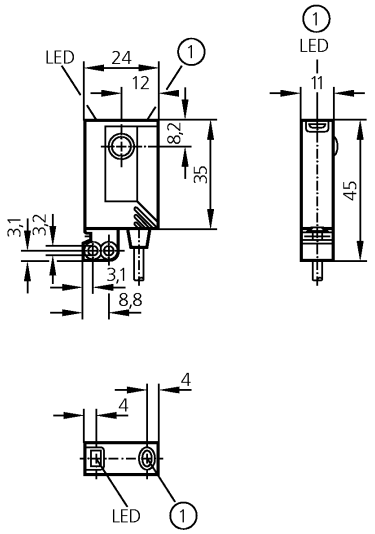

1: przycisk

CE c UL us LISTED

Wykonanie elektryczne Wyjście		DC PNP światło-włącz / ciemno-włącz programowalne
Średnica wiązki światła	[mm]	64 (dla maksymalnego zasięgu)
Napięcie zasilania	[V]	10...30 DC
Prąd znamionowy	[mA]	200
Zabezpieczenie przed zwarciem		impulsowe
Ochrona przed odwrotną polaryzacją		tak
Zabezpieczenie przed przeciążeniem		tak
Spadek napięcia	[V]	< 2,5
Pobór prądu	[mA]	< 22
Częstotliwość przełączania	[Hz]	2000
Rodzaj światła		Światło czerwone 660 nm
Temperatura otoczenia	[°C]	-25...60
Stopień ochrony		IP 67, II
EMC		EN 60947-5-2
Materiał obudowy		obudowa: ABS; element mocujący: cynk odlewany ciśnieniowo; okno LED: SEPS; przycisk: SEPS; konektor: Hytrel 8068; gwint konektora: V4A (1.4404)
Materiał soczewki		szkło
Wyświetlanie funkcji		
Stan wyjścia	LED	żółty
Praca	LED	zielony
Funkcja	LED	czerwony
Połączenie elektryczne		kabel PUR / 0,15 m; pozłacane styki, z konektorem M12
Uwagi		Napięcie eksplatacji "supply class 2" zgodnie z cULus
Akcesoria (w komplecie)		Zacisk montażowy, E20964, 2 śruby montażowe, M3 x 16, 2 podkładki sprężyste, 2 nakrętki

OJ5062

Schemat połączeń

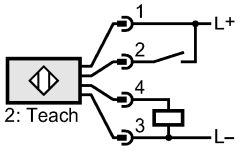

Wykres funkcji wzmocnienia

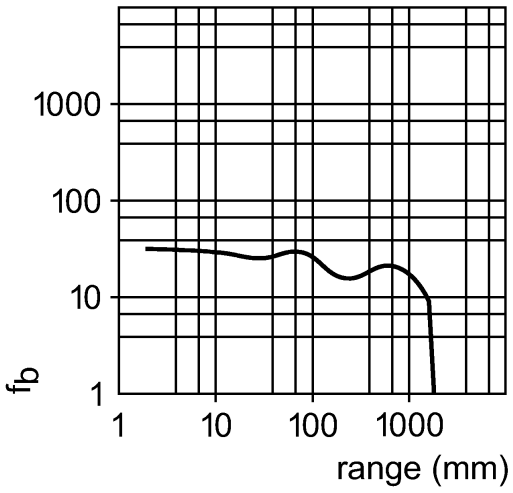

Casp System Sp. Z o.o., Puszkina 2, 43-603 Jaworzno, Polska, www.casp.pl, e-mail: biuro@casp.pl, tel/fax: +48 32 614 09 17