Technical data: Inductive proximity switch BERO 3RG4

3RG40130JB00	Normally open Schließer	Cable Kabel (eingegossen)	for usage with PLC für Anschluß an SPS
3RG40132JB00	Normally open Schließer	Connector M18 Stecker M18	for usage with PLC für Anschluß an SPS
3RG40133JB00	Normally open Schließer	Connector M12 Stecker M12	for usage with PLC für Anschluß an SPS

Size/Bauform		:	cylindrical M18/zylindrisch M18
Mounting/Einbau		:	embeddable/bündig

Operating distance/Schaltabstand

Rated operating distance/ Bemessungsschaltabstand	sn	:	5,0 mm
Effective operating distance/ Realschaltabstand	sr	:	4,5 ... 5,5 mm
Assured operating distance/ Gesicherter Schaltabstand	sa	:	4,05 mm
Standard target mild steel/ Meßplatte Stahlfahne St 37		:	18 x 18 x 1 mm
Repeat accuracy/Reproduzierbarkeit	R	:	0,15 mm
Hysteresis/Hysterese	H	:	0,04 ... 1,15 mm
Reduction factors/Reduktionsfaktoren		:	Al: 0,40 Cu: 0,30 Ms: 0,30 Stainl. steel/Edelst.: 0,70

Power supply voltage/ Versorgungsspannung

Rated operational voltage/ Bemessungsbetriebsspannung	Ue	:	24 V DC
Operating voltage range/ Betriebsspannungsbereich	UB	:	15 ... 34 V DC
No-load supply current/Leerlaufstrom	Io	:	17 mA (24 V DC); 30 mA (34 V DC)
max. ripple content/zul. Restwelligkeit		:	10%

Output/Ausgang

Output/Ausgangsart		:	2 wire DC/2 Leiter DC
Rated operational current/ Bemessungbetriebsstrom	Ie	:	25 mA
Output voltage drop/Spannungsfall max.	Ud	:	8,0 V
Off-state current/Reststrom		:	1,5 mA
Short-circuit strength/Kurzschlußfestigkeit		:	not built-in/nicht eingebaut
Overload withstand capability/ Überlastfestigkeit		:	not built-in/nicht eingebaut

Times/Zeiten

Frequency of operating cycles/ Schaltfrequenz	f	:	400 Hz
Time delay before availability/ Bereitschaftsverzug	tv	:	40 ms

Temperatures/Temperaturen

Rated temperature/ Bemessungstemperatur	Tu	:	25 Cel
Ambient temperature range/ zul. Umgebungstemperatur	Ta	:	-25...+85 Cel
Storage temperature range/ zul. Lagertemperatur	Ts	:	-40...+85 Cel

Electrical protections/ Elektrische Schutzmaßnahmen, EMV

Reverse voltage protection/ Verpolungsschutz	:	built-in/eingebaut
Wire breakage protection/ Drahtbruchsicherheit	:	built-in/eingebaut
Inductive overvoltage/Induktionsschutz	:	built-in/eingebaut
Spurious switch-on pulse/ Einschaltfehlimpuls	:	suppressed/unterdrückt
Max. tightening torque/ max. Anzugsdrehmoment	:	20 Nm

IEC 61000-4-2	4 kV
ENV 50140	20 V/m
IEC 61000-4-4	4 kV
IEC 60255-5	1 kV
IEC 61000-4-4 (coupled directly/direkt aufgekoppelt)	2 kV

Mechanical protections/ Mechanische Schutzmaßnahmen

Degree of protection/Schutzart	:	IP 67
Shock/Schockbeanspruchung	:	30 x g; 11 ms duration/Einwirkdauer
Vibration/Schwingbeanspruchung	:	10 bis 55 Hz, 1mm amplitude/Amplitude
Max. tightening torque/ max. Anzugsdrehmoment	:	20 Nm

Indicators/Anzeigen : LED (switching status/Schaltzustand)

Mounting conditions/ Einbaubedingungen

Side-by-side mounting possibility/ Aneinanderreihbarkeit	e>	30 mm
	r>	11 mm
Influence metallic surroundings/ Einfluß metallischer Umgebung	g>	--
	w>	--
	c>	10 mm
Max. Cable length/ max. zulässige Leitungslänge	:	300 m

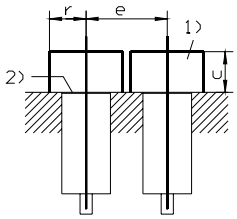

Constructive characteristics/ Konstruktive Merkmale

Housing material/Gehäuse	:	brass/Messing
Cable type/Leitungstyp	:	2 x 0,25 qmm, PUR LiYY11Y
Cable length/Leitungslänge, eingegossen	:	2 m
Sensing face/Ansprechfläche	:	front side/stirnseitig
Weight/Gewicht	:	Cable/Kabel: 0,10 kg , Connector/Stecker: 0,05 kg

Remarks/Bemerkungen:
1) free space/Freiraum
2) sensing face/aktive Fläche
3) 4 x on circumference/4 x am Umfang

3RG40130JB00:

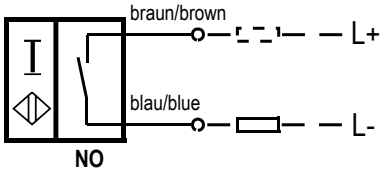

3RG40133JB00:

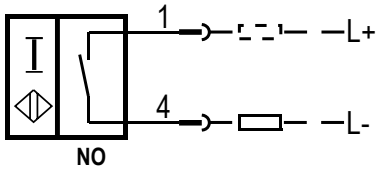

Response characteristics/Ansprechkennlinie:

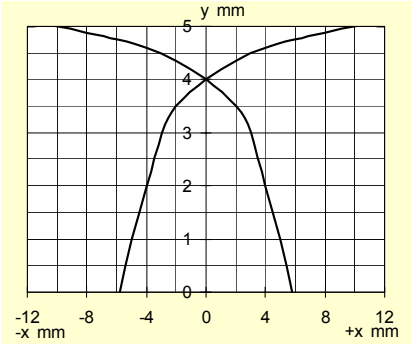

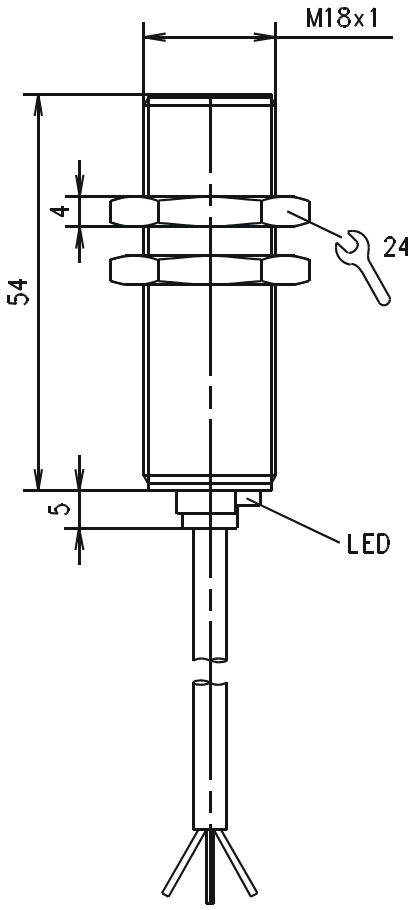
M18x1
4
54
24
5
LED

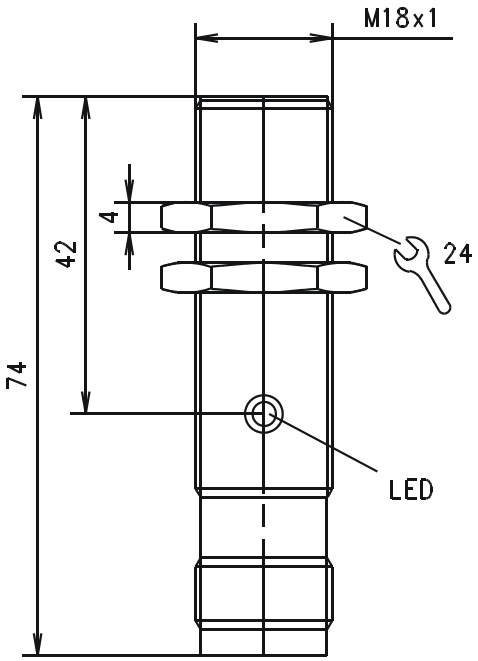
M18x1
4
42
74
24
LED

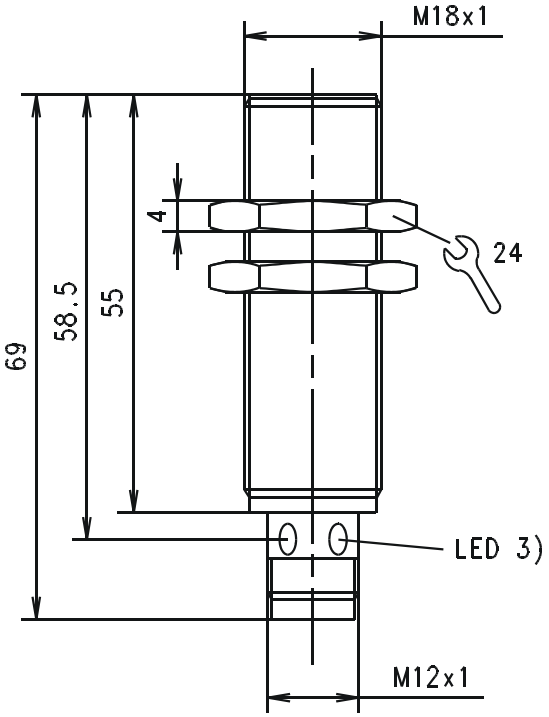
M18x1
4
69
58.5
55
24
LED 3)
M12x1